Vrtljivo kolo 200 mm, siva guma, valjčni ležaj, plošča 135x110 mm, 230 kg, Ident. št. 39413

Vrtljivo kolo, siva gumijasta tekalna površina, valjčni ležaj, premer kolesa 200 mm. Nosilnost je 230 kg dinamično in 280 kg statično, pritrditev s pritrdilno ploščo 135x110 mm, razmik lukenj 105x80 mm.



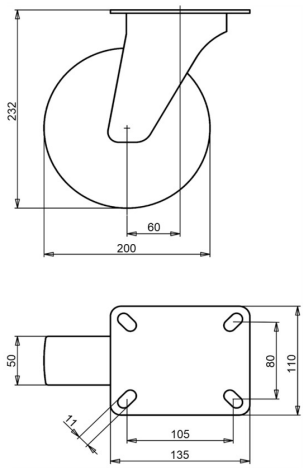

Številka risbe **2-920 ISO** | Ident. št. **39413** | EAN **3838461394133**

Vrsta	Vrtljivo kolo
Premer kolesa	200 mm
Širina kolesa	50 mm
Tekalna površina	siva gumijasta tekalna površina, 83 Shore A
Barva tekalne površine	siva
Platišče kolesa	polipropilen
Uležajenje	valjčni ležaj
Dinamična nosilnost	230 kg
Statična nosilnost	280 kg
Pritrdilna plošča	135x110 mm
Razmik lukenj	105x80 mm
Premer pritrdilnih lukenj	11 mm
Skupna višina	232 mm
Odmik	60 mm
Teža	3,25 kg
Temperatura pri neprekinjenem delovanju	od -20 do +70 °C
Temperatura, kratkotrajna izpostavljenost (največ 10 min)	od -30 do +80 °C

Vilica galvansko cinkana, brez Cr(VI). Tekalna površina brez PAH (direktiva EU 2005/69/ES). Preizkušeno po EN 12532.

Lastnosti in uporaba

Siva guma ne pušča sledi na tleh. Tekalna površina blaži vibracije in hrup, kolo pa je primerno za notranjo in zunanjo uporabo. Na zahtevo: druge barve kolesa in tekalne površine ter električno prevodna ali antistatična tekalna površina (ESD).

Pošljite nam risbo ali mere kolesa, ki ga zamenjujete, in potrdili bomo ustreznost. Ponudba v enem do dveh delovnih dneh.

Podatki iz baze izdelkov LIV, oktober 2026.