Vrtljivo transportno kolo 180 mm, črna guma, drsni ležaj, plošča 135x110 mm, 200 kg, Ident. št. 31145

Vrtljivo transportno kolo, črna gumijasta tekalna površina, drsni ležaj, premer kolesa 180 mm. Nosilnost je 200 kg dinamično in 250 kg statično, pritrditev s pritrdilno ploščo 135x110 mm, razmik lukenj 105x80 mm.



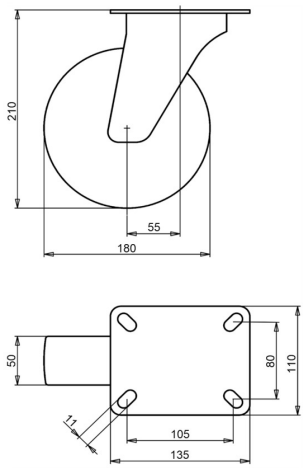

Številka risbe **2-926 ISO** | Ident. št. **31145** | EAN **3838461311451**

Vrsta	Vrtljivo transportno kolo
Premer kolesa	180 mm
Širina kolesa	50 mm
Tekalna površina	črna gumijasta tekalna površina, 80 Shore A
Barva tekalne površine	črna
Platišče kolesa	polipropilen
Uležajenje	drsni ležaj
Dinamična nosilnost	200 kg
Statična nosilnost	250 kg
Pritrdilna plošča	135x110 mm
Razmik lukenj	105x80 mm
Premer pritrdilnih lukenj	11 mm
Skupna višina	210 mm
Odmik	55 mm
Teža	2,7 kg
Temperatura pri neprekinjenem delovanju	od -20 do +70 °C
Temperatura, kratkotrajna izpostavljenost (največ 10 min)	od -30 do +80 °C

Vilica galvansko cinkana, brez Cr(VI). Tekalna površina brez PAH (direktiva EU 2005/69/ES). Preizkušeno po EN 12532.

Lastnosti in uporaba

Primerno za mokra tla in nizke ovire. Gumijasta tekalna površina blaži vibracije in hrup. Na zahtevo: druge barve kolesa in tekalne površine ter električno prevodna ali antistatična tekalna površina (ESD).

Pošljite nam risbo ali mere kolesa, ki ga zamenjujete, in potrdili bomo ustreznost. Ponudba v enem do dveh delovnih dneh.

Podatki iz baze izdelkov LIV, oktober 2026.