Kółko obrotowe 180 mm, guma szara, łożysko ślizgowe, płyta 135x110 mm, 200 kg, nr art. 39405

Kółko obrotowe o średnicy koła 180 mm, szary bieżnik gumowy, łożysko ślizgowe. Nośność dynamiczna wynosi 200 kg, statyczna 250 kg, mocowanie na płycie mocującej 135x110 mm, rozstaw otworów 105x80 mm.



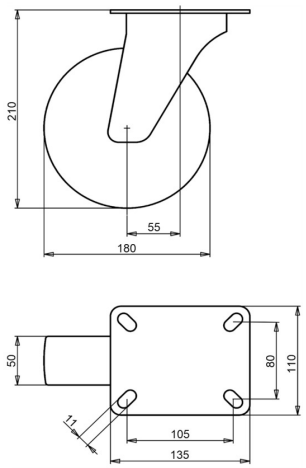

Numer rysunku **2-926 ISO** | Numer artykułu **39405** | EAN **3838461394058**

Typ	Kółko obrotowe
Średnica koła	180 mm
Szerokość koła	50 mm
Bieżnik	szary bieżnik gumowy, 83 Shore A
Kolor bieżnika	szary
Tarcza koła	polipropylen
Rodzaj łożyska	łożysko ślizgowe
Nośność dynamiczna	200 kg
Nośność statyczna	250 kg
Płyta mocująca	135x110 mm
Rozstaw otworów	105x80 mm
Średnica otworów mocujących	11 mm
Wysokość całkowita	210 mm
Wysięg	55 mm
Masa	2,7 kg
Temperatura pracy ciągłej	od -20 do +70 °C
Temperatura, krótkotrwała (maks. 10 min)	od -30 do +80 °C

Widełki ocynkowane galwanicznie, bez Cr(VI). Bieżnik wolny od WWA (dyrektywa UE 2005/69/WE). Przebadano zgodnie z EN 12532.

Właściwości i zastosowanie

Szara guma nie zostawia śladów na podłodze. Bieżnik tłumi drgania i hałas, a koło nadaje się do pracy w pomieszczeniach i na zewnątrz. Na zamówienie: inne kolory koła i bieżnika oraz bieżnik przewodzący elektrycznie lub antystatyczny (ESD).

Prosimy przesłać nam rysunek lub wymiary zastępowanego kółka, a potwierdzimy dopasowanie. Wycena w ciągu jednego lub dwóch dni roboczych.

Dane z bazy produktów LIV, październik 2026.