Ruota girevole per carichi leggeri 125 mm, gomma nera, cuscinetto a rulli, piastra 105x85 mm, 130 kg, Cod. 59319

Ruota girevole per carichi leggeri con ruota da 125 mm di diametro, rivestimento in gomma nera, su cuscinetto a rulli. Portata 130 kg dinamici e 160 kg statici, fissaggio con piastra di attacco da 105x85 mm, interasse fori 80x60 mm.



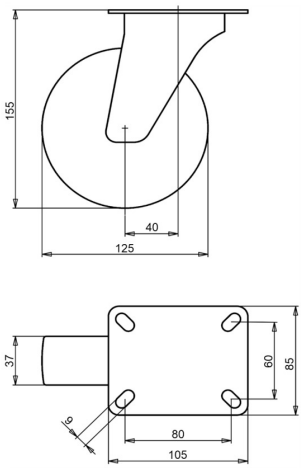

Numero disegno **2-587 ISO** | Codice articolo **59319** | EAN **3838461593192**

Tipo	Ruota girevole per carichi leggeri
Diametro ruota	125 mm
Larghezza ruota	37 mm
Rivestimento	rivestimento in gomma nera, 80 Shore A
Colore del rivestimento	nero
Nucleo ruota	acciaio zincato elettroliticamente, senza Cr(VI)
Organo di rotolamento	cuscinetto a rulli
Portata dinamica	130 kg
Portata statica	160 kg
Piastra di attacco	105x85 mm
Interasse fori	80x60 mm
Diametro dei fori di fissaggio	9 mm
Altezza totale	155 mm
Disassamento	40 mm
Peso	1,3 kg
Temperatura di esercizio continuo	da -20 a +70 °C
Temperatura, esposizione breve (max. 10 min)	da -30 a +80 °C

Forcella zincata elettroliticamente e senza Cr(VI). Rivestimento privo di IPA (direttiva UE 2005/69/CE). Testata secondo EN 12532.

Caratteristiche e applicazioni

Gira con facilità e supera pavimenti irregolari e ostacoli. Cerchio in acciaio e rivestimento in gomma danno una ruota solida. Su richiesta: altri colori per ruota e rivestimento, nonché un rivestimento elettricamente conduttivo o antistatico (ESD).

Inviateci il disegno o le dimensioni della ruota da sostituire e vi confermeremo la compatibilità. Preventivo entro 1 o 2 giorni lavorativi.

Dati dalla banca dati prodotti LIV, ottobre 2026.