Ruota girevole per carichi leggeri 180 mm, gomma nera, cuscinetto a rulli, piastra 135x110 mm, 200 kg, Cod. 54853

Ruota girevole per carichi leggeri, diametro ruota 180 mm, rivestimento in gomma nera, con cuscinetto a rulli. Sopporta 200 kg dinamici e 250 kg statici, fissaggio con piastra di attacco da 135x110 mm, interasse fori 105x80 mm.



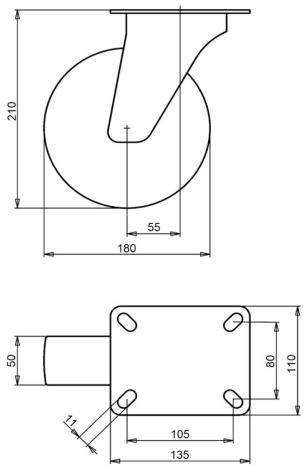

Numero disegno **2-177 ISO** | Codice articolo **54853** | EAN **3838461548536**

Tipo	Ruota girevole per carichi leggeri
Diametro ruota	180 mm
Larghezza ruota	50 mm
Rivestimento	rivestimento in gomma nera, 80 Shore A
Colore del rivestimento	nero
Nucleo ruota	acciaio zincato elettroliticamente, senza Cr(VI)
Organo di rotolamento	cuscinetto a rulli
Portata dinamica	200 kg
Portata statica	250 kg
Piastra di attacco	135x110 mm
Interasse fori	105x80 mm
Diametro dei fori di fissaggio	11 mm
Altezza totale	210 mm
Disassamento	55 mm
Peso	3,3 kg
Temperatura di esercizio continuo	da -20 a +70 °C
Temperatura, esposizione breve (max. 10 min)	da -30 a +80 °C

Forcella zincata elettroliticamente e senza Cr(VI). Rivestimento privo di IPA (direttiva UE 2005/69/CE). Testata secondo EN 12532.

Caratteristiche e applicazioni

Gira con facilità e supera pavimenti irregolari e ostacoli. Cerchio in acciaio e rivestimento in gomma danno una ruota solida. Su richiesta: altri colori per ruota e rivestimento, nonché un rivestimento elettricamente conduttivo o antistatico (ESD).

Inviateci il disegno o le dimensioni della ruota da sostituire e vi confermeremo la compatibilità. Preventivo entro 1 o 2 giorni lavorativi.

Dati dalla banca dati prodotti LIV, ottobre 2026.