Ruota girevole con freno totale 80 mm, gomma grigia, cuscinetto a rulli, piastra 105x85 mm, 65 kg, Cod. 39415

Ruota girevole con freno totale, diametro ruota 80 mm, rivestimento in gomma grigia, con cuscinetto a rulli. Sopporta 65 kg dinamici e 80 kg statici, fissaggio con piastra di attacco da 105x85 mm, interasse fori 80x60 mm.



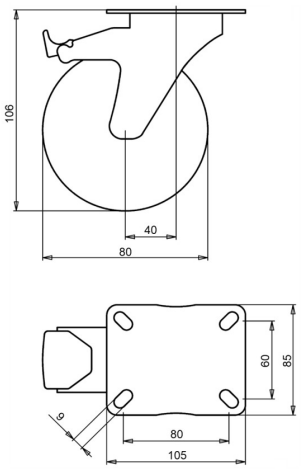

Numero disegno **2-928 ISO** | Codice articolo **39415** | EAN **3838461394157**

Tipo	Ruota girevole con freno totale
Diametro ruota	80 mm
Larghezza ruota	30 mm
Rivestimento	rivestimento in gomma grigia, 83 Shore A
Colore del rivestimento	grigio
Nucleo ruota	polipropilene
Organo di rotolamento	cuscinetto a rulli
Portata dinamica	65 kg
Portata statica	80 kg
Piastra di attacco	105x85 mm
Interasse fori	80x60 mm
Diametro dei fori di fissaggio	9 mm
Altezza totale	106 mm
Disassamento	40 mm
Freno	freno totale (blocca ruota e rotazione)
Peso	0,85 kg
Temperatura di esercizio continuo	da -20 a +70 °C
Temperatura, esposizione breve (max. 10 min)	da -30 a +80 °C

Forcella zincata elettroliticamente e senza Cr(VI). Rivestimento privo di IPA (direttiva UE 2005/69/CE). Testata secondo EN 12532.

Caratteristiche e applicazioni

La gomma grigia non lascia segni sul pavimento. Il rivestimento smorza vibrazioni e rumore e la ruota va bene in interni ed esterni. Su richiesta: altri colori per ruota e rivestimento, nonché un rivestimento elettricamente conduttivo o antistatico (ESD).

Inviateci il disegno o le dimensioni della ruota da sostituire e vi confermeremo la compatibilità. Preventivo entro 1 o 2 giorni lavorativi.

Dati dalla banca dati prodotti LIV, ottobre 2026.