Ruota girevole 150 mm, gomma grigia, boccola, piastra 135x110 mm, 170 kg, Cod. 39395

Ruota girevole, rivestimento in gomma grigia, boccola, diametro ruota 150 mm. Portata 170 kg dinamici e 210 kg statici, fissaggio con piastra di attacco da 135x110 mm, interasse fori 105x80 mm.



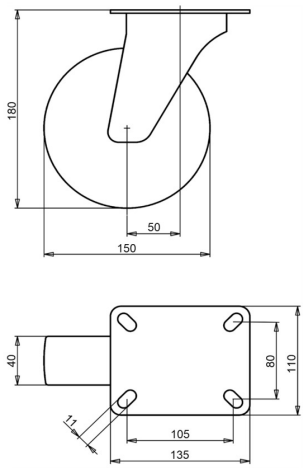

Numero disegno **2-924 ISO** | Codice articolo **39395** | EAN **3838461393952**

Tipo	Ruota girevole
Diametro ruota	150 mm
Larghezza ruota	40 mm
Rivestimento	rivestimento in gomma grigia, 83 Shore A
Colore del rivestimento	grigio
Nucleo ruota	polipropilene
Organo di rotolamento	boccola
Portata dinamica	170 kg
Portata statica	210 kg
Piastra di attacco	135x110 mm
Interasse fori	105x80 mm
Diametro dei fori di fissaggio	11 mm
Altezza totale	180 mm
Disassamento	50 mm
Peso	1,5 kg
Temperatura di esercizio continuo	da -20 a +70 °C
Temperatura, esposizione breve (max. 10 min)	da -30 a +80 °C

Forcella zincata elettroliticamente e senza Cr(VI). Rivestimento privo di IPA (direttiva UE 2005/69/CE). Testata secondo EN 12532.

Caratteristiche e applicazioni

La gomma grigia non lascia segni sul pavimento. Il rivestimento smorza vibrazioni e rumore e la ruota va bene in interni ed esterni. Su richiesta: altri colori per ruota e rivestimento, nonché un rivestimento elettricamente conduttivo o antistatico (ESD).

Inviateci il disegno o le dimensioni della ruota da sostituire e vi confermeremo la compatibilità. Preventivo entro 1 o 2 giorni lavorativi.

Dati dalla banca dati prodotti LIV, ottobre 2026.