Ruota girevole con freno totale 100 mm, gomma grigia, cuscinetto a rulli, piastra 105x85 mm, 80 kg, Cod. 38613

Ruota girevole con freno totale con ruota da 100 mm di diametro, rivestimento in gomma grigia, su cuscinetto a rulli. Portata 80 kg dinamici e 100 kg statici, fissaggio con piastra di attacco da 105x85 mm, interasse fori 80x60 mm.



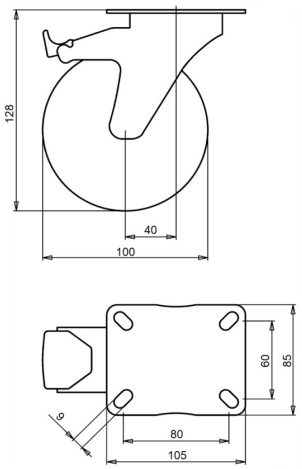

Numero disegno **2-929 ISO** | Codice articolo **38613** | EAN **3838461386138**

Tipo	Ruota girevole con freno totale
Diametro ruota	100 mm
Larghezza ruota	32 mm
Rivestimento	rivestimento in gomma grigia, 83 Shore A
Colore del rivestimento	grigio
Nucleo ruota	polipropilene
Organo di rotolamento	cuscinetto a rulli
Portata dinamica	80 kg
Portata statica	100 kg
Piastra di attacco	105x85 mm
Interasse fori	80x60 mm
Diametro dei fori di fissaggio	9 mm
Altezza totale	128 mm
Disassamento	40 mm
Freno	freno totale (blocca ruota e rotazione)
Peso	0,95 kg
Temperatura di esercizio continuo	da -20 a +70 °C
Temperatura, esposizione breve (max. 10 min)	da -30 a +80 °C

Forcella zincata elettroliticamente e senza Cr(VI). Rivestimento privo di IPA (direttiva UE 2005/69/CE). Testata secondo EN 12532.

Caratteristiche e applicazioni

La gomma grigia non lascia segni sul pavimento. Il rivestimento smorza vibrazioni e rumore e la ruota va bene in interni ed esterni. Su richiesta: altri colori per ruota e rivestimento, nonché un rivestimento elettricamente conduttivo o antistatico (ESD).

Inviateci il disegno o le dimensioni della ruota da sostituire e vi confermeremo la compatibilità. Preventivo entro 1 o 2 giorni lavorativi.

Dati dalla banca dati prodotti LIV, ottobre 2026.