Ruota girevole 200 mm per carichi pesanti, poliammide, cuscinetto a sfere, piastra 140x110 mm, 500 kg, Cod. 31793, nucleo ruota bianco

Ruota girevole per carichi pesanti, ruota monolitica in poliammide, cuscinetto a sfere, diametro ruota 200 mm. Portata 500 kg dinamici e 620 kg statici, fissaggio con piastra di attacco da 140x110 mm, interasse fori 105x80 mm.



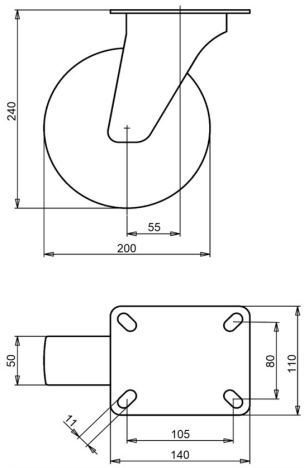

Numero disegno **2-276 ISO** | Codice articolo **31793** | EAN **3838461317934**

Tipo	Ruota girevole per carichi pesanti
Diametro ruota	200 mm
Larghezza ruota	50 mm
Rivestimento	ruota monolitica in poliammide, 70±5 Shore D
Nucleo ruota	poliammide
Organo di rotolamento	cuscinetto a sfere
Portata dinamica	500 kg
Portata statica	620 kg
Piastra di attacco	140x110 mm
Interasse fori	105x80 mm
Diametro dei fori di fissaggio	11 mm
Altezza totale	240 mm
Disassamento	55 mm
Bloccaggio direzionale	opzionale
Peso	2,8 kg
Temperatura di esercizio continuo	da -25 a +80 °C
Temperatura, esposizione breve (max. 10 min)	da -30 a +110 °C
Durezza del battistrada	70 Shore D

Forcella zincata elettroliticamente e senza Cr(VI).

Caratteristiche e applicazioni

Usura ridotta, poco sforzo per mantenere il rotolamento e rotazione facile. Su richiesta: altri colori per ruota e rivestimento, nonché un rivestimento elettricamente conduttivo o antistatico (ESD).

Inviateci il disegno o le dimensioni della ruota da sostituire e vi confermeremo la compatibilità. Preventivo entro 1 o 2 giorni lavorativi.

Dati dalla banca dati prodotti LIV, ottobre 2026.