Ruota girevole 160 mm per carichi pesanti, poliammide, cuscinetto a sfere, piastra 140x110 mm, 400 kg, Cod. 31774, nucleo ruota bianco

Ruota girevole per carichi pesanti, diametro ruota 160 mm, ruota monolitica in poliammide, con cuscinetto a sfere. Sopporta 400 kg dinamici e 500 kg statici, fissaggio con piastra di attacco da 140x110 mm, interasse fori 105x80 mm.



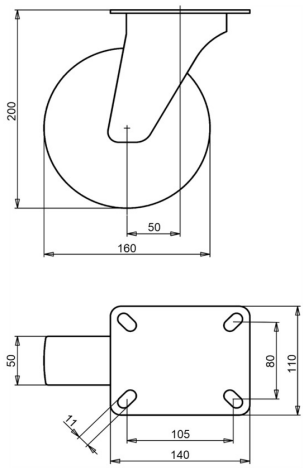

Numero disegno **2-394 ISO** | Codice articolo **31774** | EAN **3838461317743**

Tipo	Ruota girevole per carichi pesanti
Diametro ruota	160 mm
Larghezza ruota	50 mm
Rivestimento	ruota monolitica in poliammide, 70±5 Shore D
Nucleo ruota	poliammide
Organo di rotolamento	cuscinetto a sfere
Portata dinamica	400 kg
Portata statica	500 kg
Piastra di attacco	140x110 mm
Interasse fori	105x80 mm
Diametro dei fori di fissaggio	11 mm
Altezza totale	200 mm
Disassamento	50 mm
Bloccaggio direzionale	opzionale
Peso	2,6 kg
Temperatura di esercizio continuo	da -25 a +80 °C
Temperatura, esposizione breve (max. 10 min)	da -30 a +110 °C
Durezza del battistrada	70 Shore D

Forcella zincata elettroliticamente e senza Cr(VI).

Caratteristiche e applicazioni

Usura ridotta, poco sforzo per mantenere il rotolamento e rotazione facile. Su richiesta: altri colori per ruota e rivestimento, nonché un rivestimento elettricamente conduttivo o antistatico (ESD).

Inviateci il disegno o le dimensioni della ruota da sostituire e vi confermeremo la compatibilità. Preventivo entro 1 o 2 giorni lavorativi.

Dati dalla banca dati prodotti LIV, ottobre 2026.