Ruota girevole per carichi leggeri 100 mm, gomma nera, boccola, piastra 105x85 mm, 80 kg, Cod. 31585

Ruota girevole per carichi leggeri, diametro ruota 100 mm, rivestimento in gomma nera, con boccola. Sopporta 80 kg dinamici e 100 kg statici, fissaggio con piastra di attacco da 105x85 mm, interasse fori 80x60 mm.



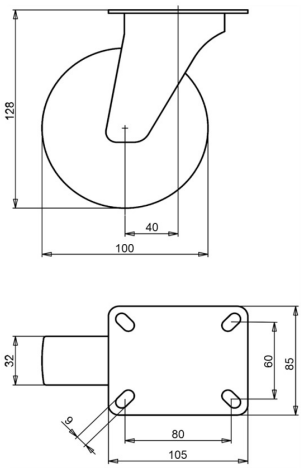

Numero disegno **2-124 A** | Codice articolo **31585** | EAN **3838461315855**

Tipo	Ruota girevole per carichi leggeri
Diametro ruota	100 mm
Larghezza ruota	32 mm
Rivestimento	rivestimento in gomma nera, 80 Shore A
Colore del rivestimento	nero
Nucleo ruota	acciaio zincato elettroliticamente, senza Cr(VI)
Organo di rotolamento	boccola
Portata dinamica	80 kg
Portata statica	100 kg
Piastra di attacco	105x85 mm
Interasse fori	80x60 mm
Diametro dei fori di fissaggio	9 mm
Altezza totale	128 mm
Disassamento	40 mm
Peso	1 kg
Temperatura di esercizio continuo	da -20 a +70 °C
Temperatura, esposizione breve (max. 10 min)	da -30 a +80 °C

Forcella zincata elettroliticamente e senza Cr(VI). Rivestimento privo di IPA (direttiva UE 2005/69/CE). Testata secondo EN 12532.

Caratteristiche e applicazioni

Gira con facilità e supera pavimenti irregolari e ostacoli. Cerchio in acciaio e rivestimento in gomma danno una ruota solida. Su richiesta: altri colori per ruota e rivestimento, nonché un rivestimento elettricamente conduttivo o antistatico (ESD).

Inviateci il disegno o le dimensioni della ruota da sostituire e vi confermeremo la compatibilità. Preventivo entro 1 o 2 giorni lavorativi.

Dati dalla banca dati prodotti LIV, ottobre 2026.