Ruota girevole per carichi leggeri con freno totale 150 mm, gomma nera, cuscinetto a rulli, piastra 135x110 mm, 170 kg, Cod. 31213

Ruota girevole per carichi leggeri con freno totale, diametro ruota 150 mm, rivestimento in gomma nera, con cuscinetto a rulli. Sopporta 170 kg dinamici e 210 kg statici, fissaggio con piastra di attacco da 135x110 mm, interasse fori 105x80 mm.



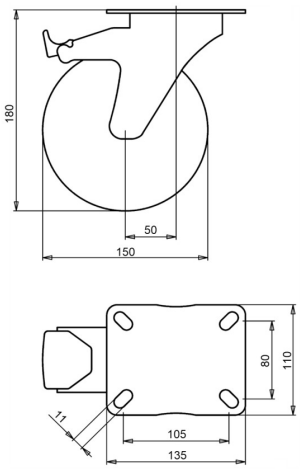

Numero disegno **2-931 ISO** | Codice articolo **31213** | EAN **3838461312137**

Tipo	Ruota girevole per carichi leggeri con freno totale
Diametro ruota	150 mm
Larghezza ruota	40 mm
Rivestimento	rivestimento in gomma nera, 80 Shore A
Colore del rivestimento	nero
Nucleo ruota	polipropilene
Organo di rotolamento	cuscinetto a rulli
Portata dinamica	170 kg
Portata statica	210 kg
Piastra di attacco	135x110 mm
Interasse fori	105x80 mm
Diametro dei fori di fissaggio	11 mm
Altezza totale	180 mm
Disassamento	50 mm
Freno	freno totale (blocca ruota e rotazione)
Peso	1,55 kg
Temperatura di esercizio continuo	da -20 a +70 °C
Temperatura, esposizione breve (max. 10 min)	da -30 a +80 °C

Forcella zincata elettroliticamente e senza Cr(VI). Rivestimento privo di IPA (direttiva UE 2005/69/CE). Testata secondo EN 12532.

Caratteristiche e applicazioni

Adatta a pavimenti bagnati e a ostacoli bassi. Il rivestimento in gomma smorza vibrazioni e rumore. Su richiesta: altri colori per ruota e rivestimento, nonché un rivestimento elettricamente conduttivo o antistatico (ESD).

Inviateci il disegno o le dimensioni della ruota da sostituire e vi confermeremo la compatibilità. Preventivo entro 1 o 2 giorni lavorativi.

Dati dalla banca dati prodotti LIV, ottobre 2026.