Ruota girevole per carichi leggeri 80 mm, gomma nera, boccola, piastra 105x85 mm, 65 kg, Cod. 31113

Ruota girevole per carichi leggeri con ruota da 80 mm di diametro, rivestimento in gomma nera, su boccola. Portata 65 kg dinamici e 80 kg statici, fissaggio con piastra di attacco da 105x85 mm, interasse fori 80x60 mm.



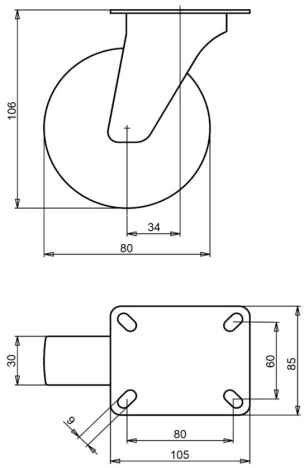

Numero disegno **2-921 ISO** | Codice articolo **31113** | EAN **3838461311130**

Tipo	Ruota girevole per carichi leggeri
Diametro ruota	80 mm
Larghezza ruota	30 mm
Rivestimento	rivestimento in gomma nera, 80 Shore A
Colore del rivestimento	nero
Nucleo ruota	polipropilene
Organo di rotolamento	boccola
Portata dinamica	65 kg
Portata statica	80 kg
Piastra di attacco	105x85 mm
Interasse fori	80x60 mm
Diametro dei fori di fissaggio	9 mm
Altezza totale	106 mm
Disassamento	34 mm
Peso	0,85 kg
Temperatura di esercizio continuo	da -20 a +70 °C
Temperatura, esposizione breve (max. 10 min)	da -30 a +80 °C

Forcella zincata elettroliticamente e senza Cr(VI). Rivestimento privo di IPA (direttiva UE 2005/69/CE). Testata secondo EN 12532.

Caratteristiche e applicazioni

Adatta a pavimenti bagnati e a ostacoli bassi. Il rivestimento in gomma smorza vibrazioni e rumore. Su richiesta: altri colori per ruota e rivestimento, nonché un rivestimento elettricamente conduttivo o antistatico (ESD).

Inviateci il disegno o le dimensioni della ruota da sostituire e vi confermeremo la compatibilità. Preventivo entro 1 o 2 giorni lavorativi.

Dati dalla banca dati prodotti LIV, ottobre 2026.