Roulette pivotante de manutention 180 mm, caoutchouc noir, palier lisse, platine 135x110 mm, 200 kg, Réf. 68973

Roulette pivotante de manutention avec roue de 180 mm de diamètre, bandage en caoutchouc noir, sur palier lisse. Capacité de charge 200 kg en dynamique et 250 kg en statique, fixation par platine de 135x110 mm, entraxe des trous 105x80 mm.



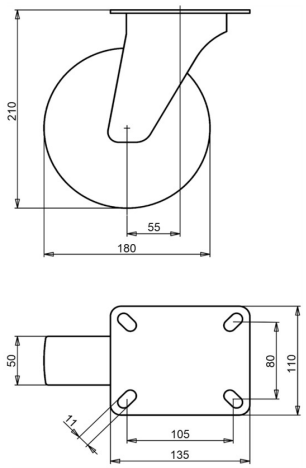

Numéro de plan **2-204 ISO** | Référence **68973** | EAN **3838461689734**

Type	Roulette pivotante de manutention
Diamètre de roue	180 mm
Largeur de roue	50 mm
Bande de roulement	bandage en caoutchouc noir, 80 Shore A
Couleur de la bande de roulement	noir
Corps de roue	acier zingué électrolytiquement, sans Cr(VI)
Type de moyeu	palier lisse
Capacité de charge dynamique	200 kg
Capacité de charge statique	250 kg
Platine	135x110 mm
Entraxe des trous	105x80 mm
Diamètre des trous de fixation	11 mm
Hauteur totale	210 mm
Déport	55 mm
Poids	3,3 kg
Température, service continu	de -20 à +70 °C
Température, exposition brève (max. 10 min)	de -30 à +80 °C

Chape zinguée électrolytiquement et sans Cr(VI). Bandage sans HAP (directive UE 2005/69/CE). Testée selon EN 12532.

Propriétés et utilisation

Pivote facilement et passe les sols irréguliers et les obstacles. La jante en acier et le bandage en caoutchouc forment une roue solide. Sur demande : autres couleurs de roue et de bandage, ainsi qu'un bandage conducteur ou antistatique (ESD).

Envoyez-nous le plan ou les dimensions de la roulette à remplacer et nous vous confirmerons la compatibilité. Devis sous 1 à 2 jours ouvrés.

Caractéristiques issues de la base de données produits LIV, octobre 2026.