# Roulette pivotante de manutention 200 mm, caoutchouc noir, roulement à rouleaux, platine 135x110 mm, 230 kg, Réf. 56996

Roulette pivotante de manutention, bandage en caoutchouc noir, roulement à rouleaux, diamètre de roue 200 mm. Capacité de charge 230 kg en dynamique et 280 kg en statique, fixation par platine de 135x110 mm, entraxe des trous 105x80 mm.



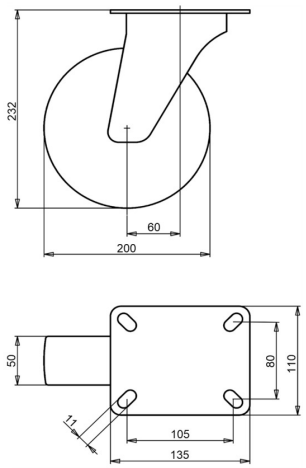


Numéro de plan **2-242 ISO** | Référence **56996** | EAN **3838461569968**

| | |
|---|---|
| **Type** | Roulette pivotante de manutention |
| **Diamètre de roue** | 200 mm |
| **Largeur de roue** | 50 mm |
| **Bande de roulement** | bandage en caoutchouc noir, 80 Shore A |
| **Couleur de la bande de roulement** | noir |
| **Corps de roue** | acier zingué électrolytiquement, sans Cr(VI) |
| **Type de moyeu** | roulement à rouleaux |
| **Capacité de charge dynamique** | 230 kg |
| **Capacité de charge statique** | 280 kg |
| **Platine** | 135x110 mm |
| **Entraxe des trous** | 105x80 mm |
| **Diamètre des trous de fixation** | 11 mm |
| **Hauteur totale** | 232 mm |
| **Déport** | 60 mm |
| **Poids** | 3,9 kg |
| **Température, service continu** | de -20 à +70 °C |
| **Température, exposition brève (max. 10 min)** | de -30 à +80 °C |

Chape zinguée électrolytiquement et sans Cr(VI). Bandage sans HAP (directive UE 2005/69/CE). Testée selon EN 12532.

## Propriétés et utilisation

Pivote facilement et passe les sols irréguliers et les obstacles. La jante en acier et le bandage en caoutchouc forment une roue solide. Sur demande : autres couleurs de roue et de bandage, ainsi qu'un bandage conducteur ou antistatique (ESD).

Envoyez-nous le plan ou les dimensions de la roulette à remplacer et nous vous confirmerons la compatibilité. Devis sous 1 à 2 jours ouvrés.

Caractéristiques issues de la base de données produits LIV, octobre 2026.