Roulette pivotante 160 mm, caoutchouc gris, palier lisse, platine 135x110 mm, 180 kg, Réf. 39403

Roulette pivotante, diamètre de roue 160 mm, bandage en caoutchouc gris, avec palier lisse. Elle porte 180 kg en dynamique et 220 kg en statique, fixation par platine de 135x110 mm, entraxe des trous 105x80 mm.



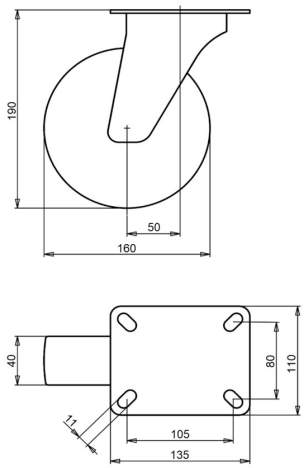

Numéro de plan **2-925 ISO** | Référence **39403** | EAN **3838461394034**

Type	Roulette pivotante
Diamètre de roue	160 mm
Largeur de roue	40 mm
Bande de roulement	bandage en caoutchouc gris, 83 Shore A
Couleur de la bande de roulement	gris
Corps de roue	polypropylène
Type de moyeu	palier lisse
Capacité de charge dynamique	180 kg
Capacité de charge statique	220 kg
Platine	135x110 mm
Entraxe des trous	105x80 mm
Diamètre des trous de fixation	11 mm
Hauteur totale	190 mm
Déport	50 mm
Poids	1,95 kg
Température, service continu	de -20 à +70 °C
Température, exposition brève (max. 10 min)	de -30 à +80 °C

Chape zinguée électrolytiquement et sans Cr(VI). Bandage sans HAP (directive UE 2005/69/CE). Testée selon EN 12532.

Propriétés et utilisation

Le caoutchouc gris ne laisse pas de traces sur le sol. Le bandage amortit les vibrations et le bruit, et la roue convient à l'intérieur comme à l'extérieur. Sur demande : autres couleurs de roue et de bandage, ainsi qu'un bandage conducteur ou antistatique (ESD).

Envoyez-nous le plan ou les dimensions de la roulette à remplacer et nous vous confirmerons la compatibilité. Devis sous 1 à 2 jours ouvrés.

Caractéristiques issues de la base de données produits LIV, octobre 2026.