Roulette pivotante 200 mm pour charges lourdes, polyamide, roulement à billes, platine 140x110 mm, 500 kg, Réf. 31793, corps de roue blanc

Roulette pivotante pour charges lourdes, roue pleine en polyamide, roulement à billes, diamètre de roue 200 mm. Capacité de charge 500 kg en dynamique et 620 kg en statique, fixation par platine de 140x110 mm, entraxe des trous 105x80 mm.



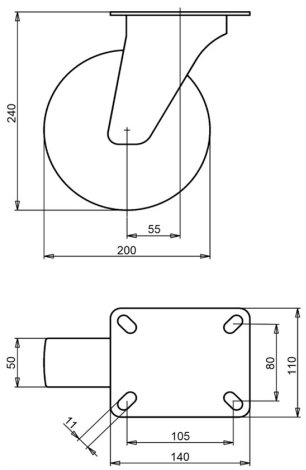

Numéro de plan **2-276 ISO** | Référence **31793** | EAN **3838461317934**

Type	Roulette pivotante pour charges lourdes
Diamètre de roue	200 mm
Largeur de roue	50 mm
Bande de roulement	roue pleine en polyamide, 70±5 Shore D
Corps de roue	polyamide
Type de moyeu	roulement à billes
Capacité de charge dynamique	500 kg
Capacité de charge statique	620 kg
Platine	140x110 mm
Entraxe des trous	105x80 mm
Diamètre des trous de fixation	11 mm
Hauteur totale	240 mm
Déport	55 mm
Blocage directionnel	en option
Poids	2,8 kg
Température, service continu	de -25 à +80 °C
Température, exposition brève (max. 10 min)	de -30 à +110 °C
Dureté du bandage	70 Shore D

Chape zinguée électrolytiquement et sans Cr(VI).

Propriétés et utilisation

Faible usure, peu d'effort pour rouler et rotation facile. Sur demande : autres couleurs de roue et de bandage, ainsi qu'un bandage conducteur ou antistatique (ESD).

Envoyez-nous le plan ou les dimensions de la roulette à remplacer et nous vous confirmerons la compatibilité. Devis sous 1 à 2 jours ouvrés.

Caractéristiques issues de la base de données produits LIV, octobre 2026.