Roulette pivotante de manutention 100 mm, caoutchouc noir, palier lisse, platine 105x85 mm, 80 kg, Réf. 31585

Roulette pivotante de manutention, diamètre de roue 100 mm, bandage en caoutchouc noir, avec palier lisse. Elle porte 80 kg en dynamique et 100 kg en statique, fixation par platine de 105x85 mm, entraxe des trous 80x60 mm.



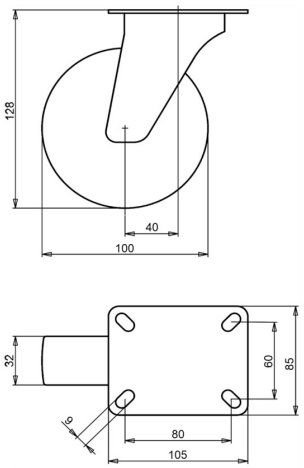

Numéro de plan **2-124 A** | Référence **31585** | EAN **3838461315855**

Type	Roulette pivotante de manutention
Diamètre de roue	100 mm
Largeur de roue	32 mm
Bande de roulement	bandage en caoutchouc noir, 80 Shore A
Couleur de la bande de roulement	noir
Corps de roue	acier zingué électrolytiquement, sans Cr(VI)
Type de moyeu	palier lisse
Capacité de charge dynamique	80 kg
Capacité de charge statique	100 kg
Platine	105x85 mm
Entraxe des trous	80x60 mm
Diamètre des trous de fixation	9 mm
Hauteur totale	128 mm
Déport	40 mm
Poids	1 kg
Température, service continu	de -20 à +70 °C
Température, exposition brève (max. 10 min)	de -30 à +80 °C

Chape zinguée électrolytiquement et sans Cr(VI). Bandage sans HAP (directive UE 2005/69/CE). Testée selon EN 12532.

Propriétés et utilisation

Pivote facilement et passe les sols irréguliers et les obstacles. La jante en acier et le bandage en caoutchouc forment une roue solide. Sur demande : autres couleurs de roue et de bandage, ainsi qu'un bandage conducteur ou antistatique (ESD).

Envoyez-nous le plan ou les dimensions de la roulette à remplacer et nous vous confirmerons la compatibilité. Devis sous 1 à 2 jours ouvrés.

Caractéristiques issues de la base de données produits LIV, octobre 2026.