Roulette pivotante de manutention 80 mm, caoutchouc noir, palier lisse, platine 105x85 mm, 65 kg, Réf. 31113

Roulette pivotante de manutention avec roue de 80 mm de diamètre, bandage en caoutchouc noir, sur palier lisse. Capacité de charge 65 kg en dynamique et 80 kg en statique, fixation par platine de 105x85 mm, entraxe des trous 80x60 mm.



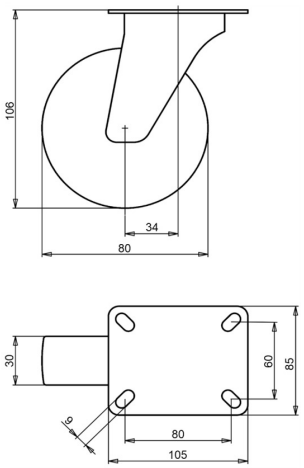

Numéro de plan **2-921 ISO** | Référence **31113** | EAN **3838461311130**

Type	Roulette pivotante de manutention
Diamètre de roue	80 mm
Largeur de roue	30 mm
Bande de roulement	bandage en caoutchouc noir, 80 Shore A
Couleur de la bande de roulement	noir
Corps de roue	polypropylène
Type de moyeu	palier lisse
Capacité de charge dynamique	65 kg
Capacité de charge statique	80 kg
Platine	105x85 mm
Entraxe des trous	80x60 mm
Diamètre des trous de fixation	9 mm
Hauteur totale	106 mm
Déport	34 mm
Poids	0,85 kg
Température, service continu	de -20 à +70 °C
Température, exposition brève (max. 10 min)	de -30 à +80 °C

Chape zinguée électrolytiquement et sans Cr(VI). Bandage sans HAP (directive UE 2005/69/CE). Testée selon EN 12532.

Propriétés et utilisation

Adaptée aux sols humides et aux petits obstacles. Le bandage en caoutchouc amortit les vibrations et le bruit. Sur demande : autres couleurs de roue et de bandage, ainsi qu'un bandage conducteur ou antistatique (ESD).

Envoyez-nous le plan ou les dimensions de la roulette à remplacer et nous vous confirmerons la compatibilité. Devis sous 1 à 2 jours ouvrés.

Caractéristiques issues de la base de données produits LIV, octobre 2026.