Roulette pivotante de manutention à blocage total 125 mm, caoutchouc noir, palier lisse, platine 105x85 mm, 130 kg, Réf. 30305

Roulette pivotante de manutention à blocage total, bandage en caoutchouc noir, palier lisse, diamètre de roue 125 mm. Capacité de charge 130 kg en dynamique et 160 kg en statique, fixation par platine de 105x85 mm, entraxe des trous 80x60 mm.



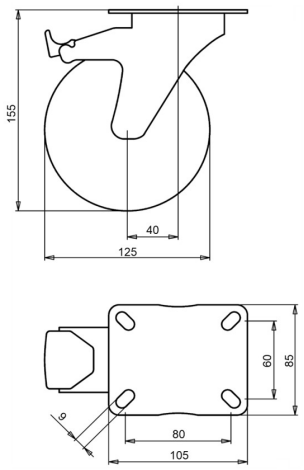

Numéro de plan **2-623 A** | Référence **30305** | EAN **3838461303050**

Type	Roulette pivotante de manutention à blocage total
Diamètre de roue	125 mm
Largeur de roue	37 mm
Bande de roulement	bandage en caoutchouc noir, 80 Shore A
Couleur de la bande de roulement	noir
Corps de roue	acier zingué électrolytiquement, sans Cr(VI)
Type de moyeu	palier lisse
Capacité de charge dynamique	130 kg
Capacité de charge statique	160 kg
Platine	105x85 mm
Entraxe des trous	80x60 mm
Diamètre des trous de fixation	9 mm
Hauteur totale	155 mm
Déport	40 mm
Frein	blocage total (bloque la roue et le pivot)
Poids	1,3 kg
Température, service continu	de -20 à +70 °C
Température, exposition brève (max. 10 min)	de -30 à +80 °C

Chape zinguée électrolytiquement et sans Cr(VI). Bandage sans HAP (directive UE 2005/69/CE). Testée selon EN 12532.

Propriétés et utilisation

Pivote facilement et passe les sols irréguliers et les obstacles. La jante en acier et le bandage en caoutchouc forment une roue solide. Sur demande : autres couleurs de roue et de bandage, ainsi qu'un bandage conducteur ou antistatique (ESD).

Envoyez-nous le plan ou les dimensions de la roulette à remplacer et nous vous confirmerons la compatibilité. Devis sous 1 à 2 jours ouvrés.

Caractéristiques issues de la base de données produits LIV, octobre 2026.