Rueda giratoria de transporte 180 mm, goma negra, cojinete liso, platina 135x110 mm, 200 kg, Ref. 68973

Rueda giratoria de transporte con rueda de 180 mm de diámetro, banda de rodadura de goma negra, sobre cojinete liso. Capacidad de carga 200 kg dinámicos y 250 kg estáticos, fijación con platina de 135x110 mm, distancia entre agujeros 105x80 mm.



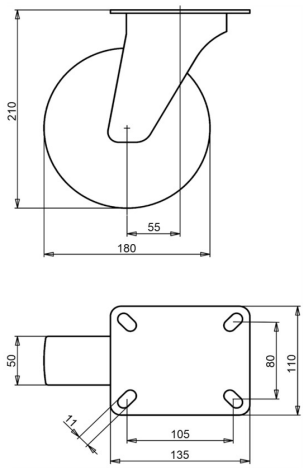

Número de plano **2-204 ISO** | Referencia **68973** | EAN **3838461689734**

Tipo	Rueda giratoria de transporte
Diámetro de rueda	180 mm
Ancho de rueda	50 mm
Banda de rodadura	banda de rodadura de goma negra, 80 Shore A
Color de la banda de rodadura	negro
Centro de rueda	acero cincado electrolíticamente, sin Cr(VI)
Tipo de rodamiento	cojinete liso
Capacidad de carga dinámica	200 kg
Capacidad de carga estática	250 kg
Platina	135x110 mm
Distancia entre agujeros	105x80 mm
Diámetro de los orificios de fijación	11 mm
Altura total	210 mm
Voladizo	55 mm
Peso	3,3 kg
Temperatura de funcionamiento continuo	de -20 a +70 °C
Temperatura, exposición breve (máx. 10 min)	de -30 a +80 °C

Horquilla cincada electrolíticamente y sin Cr(VI). Banda de rodadura sin HAP (Directiva UE 2005/69/CE). Ensayada según EN 12532.

Características y aplicaciones

Gira con facilidad y se adapta a suelos irregulares y obstáculos. La llanta de acero y la banda de goma forman una rueda resistente. Bajo pedido: otros colores de rueda y de banda de rodadura, así como una banda de rodadura conductora o antiestática (ESD).

Envíenos el plano o las medidas de la rueda que desea sustituir y le confirmaremos la compatibilidad. Presupuesto en 1 o 2 días laborables.

Datos de la base de datos de productos de LIV, octubre de 2026.