Rueda giratoria de transporte 200 mm, goma negra, rodamiento de rodillos, platina 135x110 mm, 230 kg, Ref. 56996

Rueda giratoria de transporte, banda de rodadura de goma negra, rodamiento de rodillos, diámetro de rueda 200 mm. Capacidad de carga 230 kg dinámicos y 280 kg estáticos, fijación con platina de 135x110 mm, distancia entre agujeros 105x80 mm.



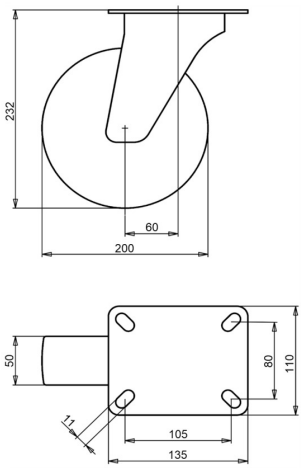

Número de plano **2-242 ISO** | Referencia **56996** | EAN **3838461569968**

Tipo	Rueda giratoria de transporte
Diámetro de rueda	200 mm
Ancho de rueda	50 mm
Banda de rodadura	banda de rodadura de goma negra, 80 Shore A
Color de la banda de rodadura	negro
Centro de rueda	acero cincado electrolíticamente, sin Cr(VI)
Tipo de rodamiento	rodamiento de rodillos
Capacidad de carga dinámica	230 kg
Capacidad de carga estática	280 kg
Platina	135x110 mm
Distancia entre agujeros	105x80 mm
Diámetro de los orificios de fijación	11 mm
Altura total	232 mm
Voladizo	60 mm
Peso	3,9 kg
Temperatura de funcionamiento continuo	de -20 a +70 °C
Temperatura, exposición breve (máx. 10 min)	de -30 a +80 °C

Horquilla cincada electrolíticamente y sin Cr(VI). Banda de rodadura sin HAP (Directiva UE 2005/69/CE). Ensayada según EN 12532.

Características y aplicaciones

Gira con facilidad y se adapta a suelos irregulares y obstáculos. La llanta de acero y la banda de goma forman una rueda resistente. Bajo pedido: otros colores de rueda y de banda de rodadura, así como una banda de rodadura conductora o antiestática (ESD).

Envíenos el plano o las medidas de la rueda que desea sustituir y le confirmaremos la compatibilidad. Presupuesto en 1 o 2 días laborables.

Datos de la base de datos de productos de LIV, octubre de 2026.