Rueda giratoria con freno total 150 mm, goma gris, rodamiento de rodillos, platina 135x110 mm, 170 kg, Ref. 39433

Rueda giratoria con freno total, diámetro de rueda 150 mm, banda de rodadura de goma gris, con rodamiento de rodillos. Soporta 170 kg dinámicos y 210 kg estáticos, fijación con platina de 135x110 mm, distancia entre agujeros 105x110 mm.



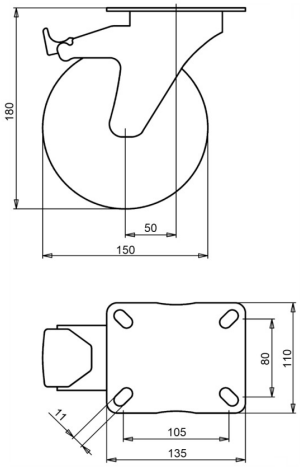

Número de plano **2-931 ISO** | Referencia **39433** | EAN **3838461394331**

Tipo	Rueda giratoria con freno total
Diámetro de rueda	150 mm
Ancho de rueda	40 mm
Banda de rodadura	banda de rodadura de goma gris, 83 Shore A
Color de la banda de rodadura	gris
Centro de rueda	polipropileno
Tipo de rodamiento	rodamiento de rodillos
Capacidad de carga dinámica	170 kg
Capacidad de carga estática	210 kg
Platina	135x110 mm
Distancia entre agujeros	105x110 mm
Diámetro de los orificios de fijación	11 mm
Altura total	180 mm
Voladizo	50 mm
Freno	freno total (bloquea rueda y giro)
Peso	1,55 kg
Temperatura de funcionamiento continuo	de -20 a +70 °C
Temperatura, exposición breve (máx. 10 min)	de -30 a +80 °C

Horquilla cincada electrolíticamente y sin Cr(VI). Banda de rodadura sin HAP (Directiva UE 2005/69/CE). Ensayada según EN 12532.

Características y aplicaciones

La goma gris no deja marcas en el suelo. La banda amortigua vibraciones y ruido, y la rueda sirve en interior y exterior. Bajo pedido: otros colores de rueda y de banda de rodadura, así como una banda de rodadura conductora o antiestática (ESD).

Envíenos el plano o las medidas de la rueda que desea sustituir y le confirmaremos la compatibilidad. Presupuesto en 1 o 2 días laborables.

Datos de la base de datos de productos de LIV, octubre de 2026.