Rueda giratoria de transporte 100 mm, goma negra, cojinete liso, platina 105x85 mm, 80 kg, Ref. 31115

Rueda giratoria de transporte, banda de rodadura de goma negra, cojinete liso, diámetro de rueda 100 mm. Capacidad de carga 80 kg dinámicos y 100 kg estáticos, fijación con platina de 105x85 mm, distancia entre agujeros 80x60 mm.



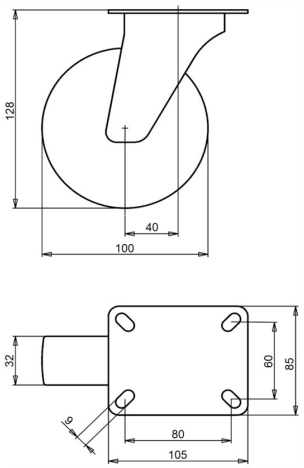

Número de plano **2-922 ISO** | Referencia **31115** | EAN **3838461311154**

Tipo	Rueda giratoria de transporte
Diámetro de rueda	100 mm
Ancho de rueda	32 mm
Banda de rodadura	banda de rodadura de goma negra, 80 Shore A
Color de la banda de rodadura	negro
Centro de rueda	polipropileno
Tipo de rodamiento	cojinete liso
Capacidad de carga dinámica	80 kg
Capacidad de carga estática	100 kg
Platina	105x85 mm
Distancia entre agujeros	80x60 mm
Diámetro de los orificios de fijación	9 mm
Altura total	128 mm
Voladizo	40 mm
Peso	0,9 kg
Temperatura de funcionamiento continuo	de -20 a +70 °C
Temperatura, exposición breve (máx. 10 min)	de -30 a +80 °C

Horquilla cincada electrolíticamente y sin Cr(VI). Banda de rodadura sin HAP (Directiva UE 2005/69/CE). Ensayada según EN 12532.

Características y aplicaciones

Apta para suelos mojados y obstáculos bajos. La banda de goma amortigua vibraciones y ruido. Bajo pedido: otros colores de rueda y de banda de rodadura, así como una banda de rodadura conductora o antiestática (ESD).

Envíenos el plano o las medidas de la rueda que desea sustituir y le confirmaremos la compatibilidad. Presupuesto en 1 o 2 días laborables.

Datos de la base de datos de productos de LIV, octubre de 2026.