# Transport-Lenkrolle 80 mm, Gummi schwarz, Gleitlager, Platte 105x85 mm, 65 kg, Art.-Nr. 62389

Transport-Lenkrolle, Raddurchmesser 80 mm, schwarze Gummilauffläche, Gleitlager. Sie trägt 65 kg dynamisch und 80 kg statisch, Anschraubplatte 105x85 mm, Lochabstand 80x60 mm.



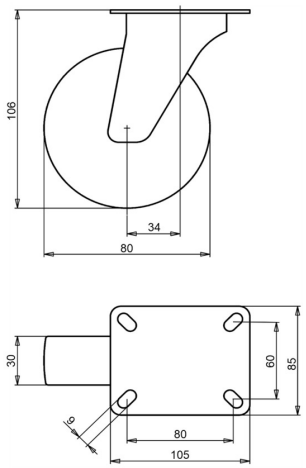


Zeichnungsnummer **2-115 ISO** | Artikelnummer **62389** | EAN **3838461623899**

| | |
|---|---|
| **Typ** | Transport-Lenkrolle |
| **Raddurchmesser** | 80 mm |
| **Radbreite** | 30 mm |
| **Lauffläche** | schwarze Gummilauffläche, 80 Shore A |
| **Laufflächenfarbe** | schwarz |
| **Radkörper** | Stahl, galvanisch verzinkt, Cr(VI)-frei |
| **Lagerung** | Gleitlager |
| **Tragfähigkeit dynamisch** | 65 kg |
| **Tragfähigkeit statisch** | 80 kg |
| **Anschraubplatte** | 105x85 mm |
| **Lochabstand** | 80x60 mm |
| **Schraublochdurchmesser** | 9 mm |
| **Bauhöhe** | 106 mm |
| **Ausladung** | 34 mm |
| **Gewicht** | 0,9 kg |
| **Temperatur, Dauerbetrieb** | -20 bis +70 °C |
| **Temperatur, kurzzeitig (max. 10 min)** | -30 bis +80 °C |

Lenkgabel galvanisch verzinkt und Cr(VI)-frei. Lauffläche PAK-frei (EU-Richtlinie 2005/69/EG). Geprüft nach EN 12532.

## Eigenschaften und Einsatz

Lenkt leicht und kommt mit unebenen Böden und Hindernissen zurecht. Stahlfelge und Gummireifen ergeben ein stabiles Rad. Auf Anfrage: andere Rad- und Reifenfarben sowie ein elektrisch leitfähiger oder antistatischer Reifen (ESD).

Schicken Sie uns die Zeichnung oder die Maße der zu ersetzenden Rolle, wir bestätigen die Passung. Angebot innerhalb von 1 bis 2 Werktagen.

Technische Daten aus der LIV-Produktdatenbank, Stand Oktober 2026.