Transport-Lenkrolle 200 mm, Gummi schwarz, Rollenlager, Platte 135x110 mm, 230 kg, Art.-Nr. 56996

Transport-Lenkrolle, schwarze Gummilauffläche, Rollenlager, Raddurchmesser 200 mm. Tragfähigkeit 230 kg dynamisch und 280 kg statisch, Anschraubplatte 135x110 mm, Lochabstand 105x80 mm.



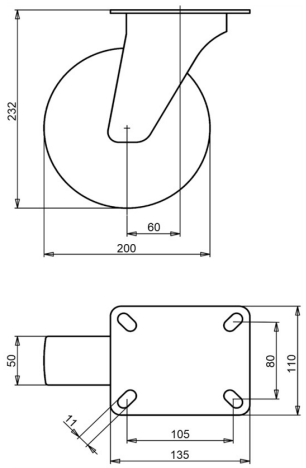

Zeichnungsnummer **2-242 ISO** | Artikelnummer **56996** | EAN **3838461569968**

Typ	Transport-Lenkrolle
Raddurchmesser	200 mm
Radbreite	50 mm
Lauffläche	schwarze Gummilauffläche, 80 Shore A
Laufflächenfarbe	schwarz
Radkörper	Stahl, galvanisch verzinkt, Cr(VI)-frei
Lagerung	Rollenlager
Tragfähigkeit dynamisch	230 kg
Tragfähigkeit statisch	280 kg
Anschraubplatte	135x110 mm
Lochabstand	105x80 mm
Schraublochdurchmesser	11 mm
Bauhöhe	232 mm
Ausladung	60 mm
Gewicht	3,9 kg
Temperatur, Dauerbetrieb	-20 bis +70 °C
Temperatur, kurzzeitig (max. 10 min)	-30 bis +80 °C

Lenkgabel galvanisch verzinkt und Cr(VI)-frei. Lauffläche PAK-frei (EU-Richtlinie 2005/69/EG). Geprüft nach EN 12532.

Eigenschaften und Einsatz

Lenkt leicht und kommt mit unebenen Böden und Hindernissen zurecht. Stahlfelge und Gummireifen ergeben ein stabiles Rad. Auf Anfrage: andere Rad- und Reifenfarben sowie ein elektrisch leitfähiger oder antistatischer Reifen (ESD).

Schicken Sie uns die Zeichnung oder die Maße der zu ersetzenden Rolle, wir bestätigen die Passung. Angebot innerhalb von 1 bis 2 Werktagen.

Technische Daten aus der LIV-Produktdatenbank, Stand Oktober 2026.