Lenkrolle mit Totalfeststeller 80 mm, Gummi grau, Rollenlager, Platte 105x85 mm, 65 kg, Art.-Nr. 39415

Lenkrolle mit Totalfeststeller, Raddurchmesser 80 mm, graue Gummilauffläche, Rollenlager. Sie trägt 65 kg dynamisch und 80 kg statisch, Anschraubplatte 105x85 mm, Lochabstand 80x60 mm.



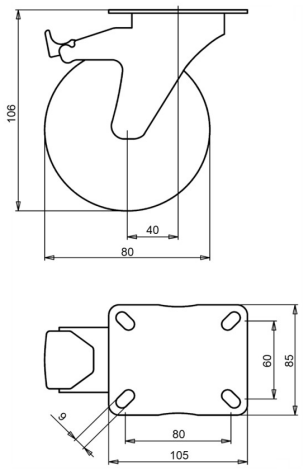

Zeichnungsnummer **2-928 ISO** | Artikelnummer **39415** | EAN **3838461394157**

Typ	Lenkrolle mit Totalfeststeller
Raddurchmesser	80 mm
Radbreite	30 mm
Lauffläche	graue Gummilauffläche, 83 Shore A
Laufflächenfarbe	grau
Radkörper	Polypropylen
Lagerung	Rollenlager
Tragfähigkeit dynamisch	65 kg
Tragfähigkeit statisch	80 kg
Anschraubplatte	105x85 mm
Lochabstand	80x60 mm
Schraublochdurchmesser	9 mm
Bauhöhe	106 mm
Ausladung	40 mm
Feststeller	Totalfeststeller (blockiert Rad und Schwenkkreis)
Gewicht	0,85 kg
Temperatur, Dauerbetrieb	-20 bis +70 °C
Temperatur, kurzzeitig (max. 10 min)	-30 bis +80 °C

Lenkgabel galvanisch verzinkt und Cr(VI)-frei. Lauffläche PAK-frei (EU-Richtlinie 2005/69/EG). Geprüft nach EN 12532.

Eigenschaften und Einsatz

Der graue Gummi hinterlässt keine Spuren auf dem Boden. Der Reifen dämpft Vibrationen und Geräusche, das Rad ist für innen und außen geeignet. Auf Anfrage: andere Rad- und Reifenfarben sowie ein elektrisch leitfähiger oder antistatischer Reifen (ESD).

Schicken Sie uns die Zeichnung oder die Maße der zu ersetzenden Rolle, wir bestätigen die Passung. Angebot innerhalb von 1 bis 2 Werktagen.

Technische Daten aus der LIV-Produktdatenbank, Stand Oktober 2026.