Lenkrolle 200 mm, Gummi grau, Rollenlager, Platte 135x110 mm, 230 kg, Art.-Nr. 39413

Lenkrolle, graue Gummilauffläche, Rollenlager, Raddurchmesser 200 mm. Tragfähigkeit 230 kg dynamisch und 280 kg statisch, Anschraubplatte 135x110 mm, Lochabstand 105x80 mm.



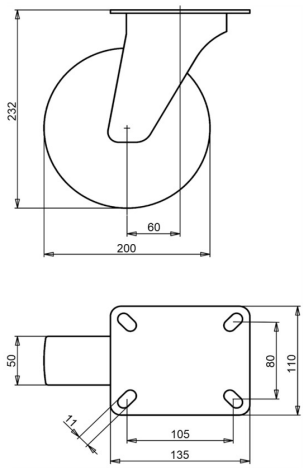

Zeichnungsnummer **2-920 ISO** | Artikelnummer **39413** | EAN **3838461394133**

Typ	Lenkrolle
Raddurchmesser	200 mm
Radbreite	50 mm
Lauffläche	graue Gummilauffläche, 83 Shore A
Laufflächenfarbe	grau
Radkörper	Polypropylen
Lagerung	Rollenlager
Tragfähigkeit dynamisch	230 kg
Tragfähigkeit statisch	280 kg
Anschraubplatte	135x110 mm
Lochabstand	105x80 mm
Schraublochdurchmesser	11 mm
Bauhöhe	232 mm
Ausladung	60 mm
Gewicht	3,25 kg
Temperatur, Dauerbetrieb	-20 bis +70 °C
Temperatur, kurzzeitig (max. 10 min)	-30 bis +80 °C

Lenkgabel galvanisch verzinkt und Cr(VI)-frei. Lauffläche PAK-frei (EU-Richtlinie 2005/69/EG). Geprüft nach EN 12532.

Eigenschaften und Einsatz

Der graue Gummi hinterlässt keine Spuren auf dem Boden. Der Reifen dämpft Vibrationen und Geräusche, das Rad ist für innen und außen geeignet. Auf Anfrage: andere Rad- und Reifenfarben sowie ein elektrisch leitfähiger oder antistatischer Reifen (ESD).

Schicken Sie uns die Zeichnung oder die Maße der zu ersetzenden Rolle, wir bestätigen die Passung. Angebot innerhalb von 1 bis 2 Werktagen.

Technische Daten aus der LIV-Produktdatenbank, Stand Oktober 2026.