Lenkrolle 150 mm, Gummi grau, Rollenlager, Platte 135x110 mm, 170 kg, Art.-Nr. 39394

Lenkrolle, Raddurchmesser 150 mm, graue Gummilauffläche, Rollenlager. Sie trägt 170 kg dynamisch und 210 kg statisch, Anschraubplatte 135x110 mm, Lochabstand 105x80 mm.



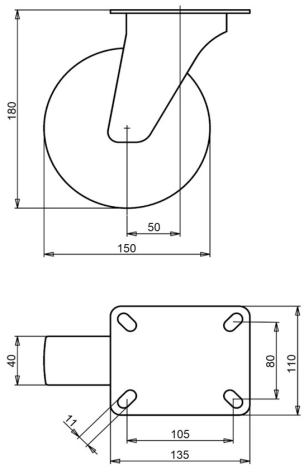

Zeichnungsnummer **2-917 ISO** | Artikelnummer **39394** | EAN **3838461393945**

Typ	Lenkrolle
Raddurchmesser	150 mm
Radbreite	40 mm
Lauffläche	graue Gummilauffläche, 83 Shore A
Laufflächenfarbe	grau
Radkörper	Polypropylen
Lagerung	Rollenlager
Tragfähigkeit dynamisch	170 kg
Tragfähigkeit statisch	210 kg
Anschraubplatte	135x110 mm
Lochabstand	105x80 mm
Schraublochdurchmesser	11 mm
Bauhöhe	180 mm
Ausladung	50 mm
Gewicht	1,55 kg
Temperatur, Dauerbetrieb	-20 bis +70 °C
Temperatur, kurzzeitig (max. 10 min)	-30 bis +80 °C

Lenkgabel galvanisch verzinkt und Cr(VI)-frei. Lauffläche PAK-frei (EU-Richtlinie 2005/69/EG). Geprüft nach EN 12532.

Eigenschaften und Einsatz

Der graue Gummi hinterlässt keine Spuren auf dem Boden. Der Reifen dämpft Vibrationen und Geräusche, das Rad ist für innen und außen geeignet. Auf Anfrage: andere Rad- und Reifenfarben sowie ein elektrisch leitfähiger oder antistatischer Reifen (ESD).

Schicken Sie uns die Zeichnung oder die Maße der zu ersetzenden Rolle, wir bestätigen die Passung. Angebot innerhalb von 1 bis 2 Werktagen.

Technische Daten aus der LIV-Produktdatenbank, Stand Oktober 2026.