Lenkrolle 125 mm, Gummi grau, Gleitlager, Platte 105x85 mm, 130 kg, Art.-Nr. 39244

Lenkrolle, Raddurchmesser 125 mm, graue Gummilauffläche, Gleitlager. Sie trägt 130 kg dynamisch und 160 kg statisch, Anschraubplatte 105x85 mm, Lochabstand 80x60 mm.



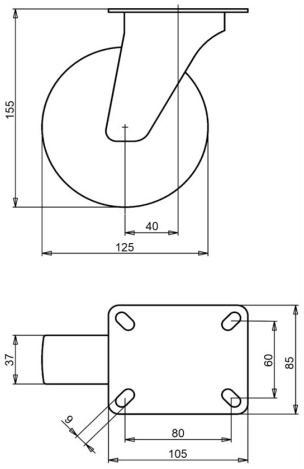

Zeichnungsnummer **2-923 ISO** | Artikelnummer **39244** | EAN **3838461392443**

Typ	Lenkrolle
Raddurchmesser	125 mm
Radbreite	37 mm
Lauffläche	graue Gummilauffläche, 83 Shore A
Laufflächenfarbe	grau
Radkörper	Polypropylen
Lagerung	Gleitlager
Tragfähigkeit dynamisch	130 kg
Tragfähigkeit statisch	160 kg
Anschraubplatte	105x85 mm
Lochabstand	80x60 mm
Schraublochdurchmesser	9 mm
Bauhöhe	155 mm
Ausladung	40 mm
Gewicht	1,1 kg
Temperatur, Dauerbetrieb	-20 bis +70 °C
Temperatur, kurzzeitig (max. 10 min)	-30 bis +80 °C

Lenkgabel galvanisch verzinkt und Cr(VI)-frei. Lauffläche PAK-frei (EU-Richtlinie 2005/69/EG). Geprüft nach EN 12532.

Eigenschaften und Einsatz

Der graue Gummi hinterlässt keine Spuren auf dem Boden. Der Reifen dämpft Vibrationen und Geräusche, das Rad ist für innen und außen geeignet. Auf Anfrage: andere Rad- und Reifenfarben sowie ein elektrisch leitfähiger oder antistatischer Reifen (ESD).

Schicken Sie uns die Zeichnung oder die Maße der zu ersetzenden Rolle, wir bestätigen die Passung. Angebot innerhalb von 1 bis 2 Werktagen.

Technische Daten aus der LIV-Produktdatenbank, Stand Oktober 2026.