Transport-Lenkrolle mit Totalfeststeller 160 mm, Gummi schwarz, Rollenlager, Platte 135x110 mm, 180 kg, Art.-Nr. 31215

Transport-Lenkrolle mit Totalfeststeller mit 160 mm Raddurchmesser, schwarze Gummilauffläche, auf Rollenlager. Tragfähigkeit 180 kg dynamisch und 220 kg statisch, Anschraubplatte 135x110 mm, Lochabstand 105x80 mm.



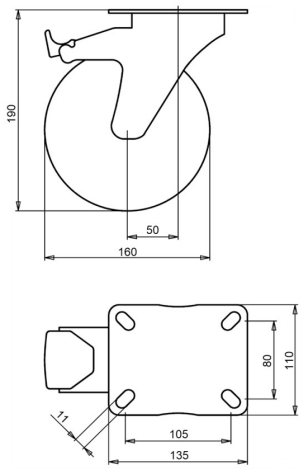

Zeichnungsnummer **2-932 ISO** | Artikelnummer **31215** | EAN **3838461312151**

Typ	Transport-Lenkrolle mit Totalfeststeller
Raddurchmesser	160 mm
Radbreite	40 mm
Lauffläche	schwarze Gummilauffläche, 80 Shore A
Laufflächenfarbe	schwarz
Radkörper	Polypropylen
Lagerung	Rollenlager
Tragfähigkeit dynamisch	180 kg
Tragfähigkeit statisch	220 kg
Anschraubplatte	135x110 mm
Lochabstand	105x80 mm
Schraublochdurchmesser	11 mm
Bauhöhe	190 mm
Ausladung	50 mm
Feststeller	Totalfeststeller (blockiert Rad und Schwenkkreis)
Gewicht	2,05 kg
Temperatur, Dauerbetrieb	-20 bis +70 °C
Temperatur, kurzzeitig (max. 10 min)	-30 bis +80 °C

Lenkgabel galvanisch verzinkt und Cr(VI)-frei. Lauffläche PAK-frei (EU-Richtlinie 2005/69/EG). Geprüft nach EN 12532.

Eigenschaften und Einsatz

Geeignet für nasse Böden und niedrige Hindernisse. Der Gummireifen dämpft Vibrationen und Geräusche. Auf Anfrage: andere Rad- und Reifenfarben sowie ein elektrisch leitfähiger oder antistatischer Reifen (ESD).

Schicken Sie uns die Zeichnung oder die Maße der zu ersetzenden Rolle, wir bestätigen die Passung. Angebot innerhalb von 1 bis 2 Werktagen.

Technische Daten aus der LIV-Produktdatenbank, Stand Oktober 2026.