Transport-Lenkrolle 100 mm, Gummi schwarz, Gleitlager, Platte 105x85 mm, 80 kg, Art.-Nr. 31115

Transport-Lenkrolle, schwarze Gummilauffläche, Gleitlager, Raddurchmesser 100 mm. Tragfähigkeit 80 kg dynamisch und 100 kg statisch, Anschraubplatte 105x85 mm, Lochabstand 80x60 mm.



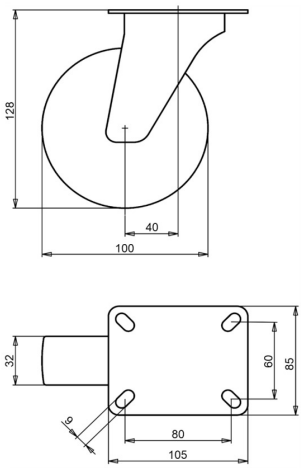

Zeichnungsnummer **2-922 ISO** | Artikelnummer **31115** | EAN **3838461311154**

Typ	Transport-Lenkrolle
Raddurchmesser	100 mm
Radbreite	32 mm
Lauffläche	schwarze Gummilauffläche, 80 Shore A
Laufflächenfarbe	schwarz
Radkörper	Polypropylen
Lagerung	Gleitlager
Tragfähigkeit dynamisch	80 kg
Tragfähigkeit statisch	100 kg
Anschraubplatte	105x85 mm
Lochabstand	80x60 mm
Schraublochdurchmesser	9 mm
Bauhöhe	128 mm
Ausladung	40 mm
Gewicht	0,9 kg
Temperatur, Dauerbetrieb	-20 bis +70 °C
Temperatur, kurzzeitig (max. 10 min)	-30 bis +80 °C

Lenkgabel galvanisch verzinkt und Cr(VI)-frei. Lauffläche PAK-frei (EU-Richtlinie 2005/69/EG). Geprüft nach EN 12532.

Eigenschaften und Einsatz

Geeignet für nasse Böden und niedrige Hindernisse. Der Gummireifen dämpft Vibrationen und Geräusche. Auf Anfrage: andere Rad- und Reifenfarben sowie ein elektrisch leitfähiger oder antistatischer Reifen (ESD).

Schicken Sie uns die Zeichnung oder die Maße der zu ersetzenden Rolle, wir bestätigen die Passung. Angebot innerhalb von 1 bis 2 Werktagen.

Technische Daten aus der LIV-Produktdatenbank, Stand Oktober 2026.