Transport-Lenkrolle 80 mm, Gummi schwarz, Gleitlager, Platte 105x85 mm, 65 kg, Art.-Nr. 31113

Transport-Lenkrolle mit 80 mm Raddurchmesser, schwarze Gummilauffläche, auf Gleitlager. Tragfähigkeit 65 kg dynamisch und 80 kg statisch, Anschraubplatte 105x85 mm, Lochabstand 80x60 mm.



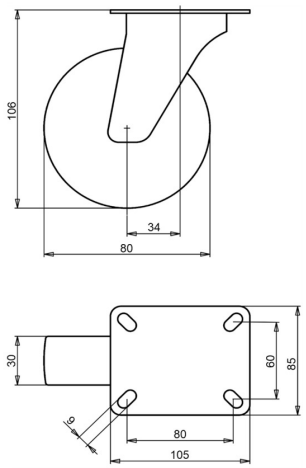

Zeichnungsnummer **2-921 ISO** | Artikelnummer **31113** | EAN **3838461311130**

Typ	Transport-Lenkrolle
Raddurchmesser	80 mm
Radbreite	30 mm
Lauffläche	schwarze Gummilauffläche, 80 Shore A
Laufflächenfarbe	schwarz
Radkörper	Polypropylen
Lagerung	Gleitlager
Tragfähigkeit dynamisch	65 kg
Tragfähigkeit statisch	80 kg
Anschraubplatte	105x85 mm
Lochabstand	80x60 mm
Schraublochdurchmesser	9 mm
Bauhöhe	106 mm
Ausladung	34 mm
Gewicht	0,85 kg
Temperatur, Dauerbetrieb	-20 bis +70 °C
Temperatur, kurzzeitig (max. 10 min)	-30 bis +80 °C

Lenkgabel galvanisch verzinkt und Cr(VI)-frei. Lauffläche PAK-frei (EU-Richtlinie 2005/69/EG). Geprüft nach EN 12532.

Eigenschaften und Einsatz

Geeignet für nasse Böden und niedrige Hindernisse. Der Gummireifen dämpft Vibrationen und Geräusche. Auf Anfrage: andere Rad- und Reifenfarben sowie ein elektrisch leitfähiger oder antistatischer Reifen (ESD).

Schicken Sie uns die Zeichnung oder die Maße der zu ersetzenden Rolle, wir bestätigen die Passung. Angebot innerhalb von 1 bis 2 Werktagen.

Technische Daten aus der LIV-Produktdatenbank, Stand Oktober 2026.