Transport-Lenkrolle mit Totalfeststeller 125 mm, Gummi schwarz, Rollenlager, Platte 105x85 mm, 130 kg, Art.-Nr. 30304

Transport-Lenkrolle mit Totalfeststeller, Raddurchmesser 125 mm, schwarze Gummilauffläche, Rollenlager. Sie trägt 130 kg dynamisch und 160 kg statisch, Anschraubplatte 105x85 mm, Lochabstand 80x60 mm.



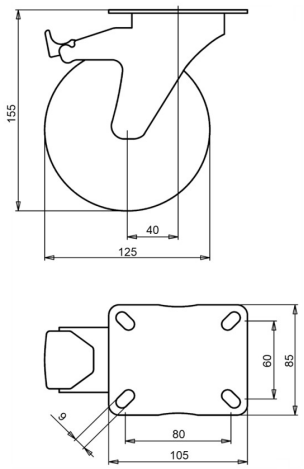

Zeichnungsnummer **2-436 A** | Artikelnummer **30304** | EAN **3838461303043**

Typ	Transport-Lenkrolle mit Totalfeststeller
Raddurchmesser	125 mm
Radbreite	32 mm
Lauffläche	schwarze Gummilauffläche, 80 Shore A
Laufflächenfarbe	schwarz
Radkörper	Stahl, galvanisch verzinkt, Cr(VI)-frei
Lagerung	Rollenlager
Tragfähigkeit dynamisch	130 kg
Tragfähigkeit statisch	160 kg
Anschraubplatte	105x85 mm
Lochabstand	80x60 mm
Schraublochdurchmesser	9 mm
Bauhöhe	155 mm
Ausladung	40 mm
Feststeller	Totalfeststeller (blockiert Rad und Schwenkkreis)
Gewicht	1 kg
Temperatur, Dauerbetrieb	-20 bis +70 °C
Temperatur, kurzzeitig (max. 10 min)	-30 bis +80 °C

Lenkgabel galvanisch verzinkt und Cr(VI)-frei. Lauffläche PAK-frei (EU-Richtlinie 2005/69/EG). Geprüft nach EN 12532.

Eigenschaften und Einsatz

Lenkt leicht und kommt mit unebenen Böden und Hindernissen zurecht. Stahlfelge und Gummireifen ergeben ein stabiles Rad. Auf Anfrage: andere Rad- und Reifenfarben sowie ein elektrisch leitfähiger oder antistatischer Reifen (ESD).

Schicken Sie uns die Zeichnung oder die Maße der zu ersetzenden Rolle, wir bestätigen die Passung. Angebot innerhalb von 1 bis 2 Werktagen.

Technische Daten aus der LIV-Produktdatenbank, Stand Oktober 2026.